Inhaltsverzeichnis

2. Technik / Grundlagen 2
2.5.3 Türstärke 50 mm 2

Technische Änderungen und Irrtümer vorbehalten!

Türstärke 50 mm

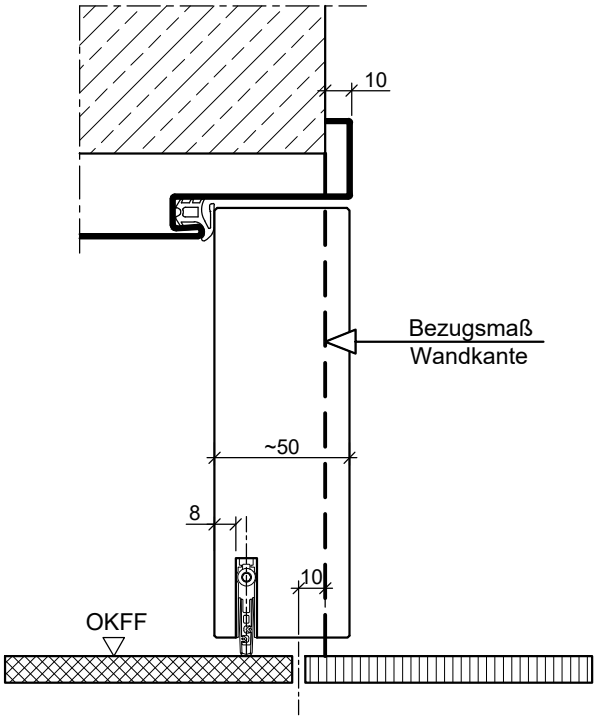

HW50-stumpf in Stahlzarge

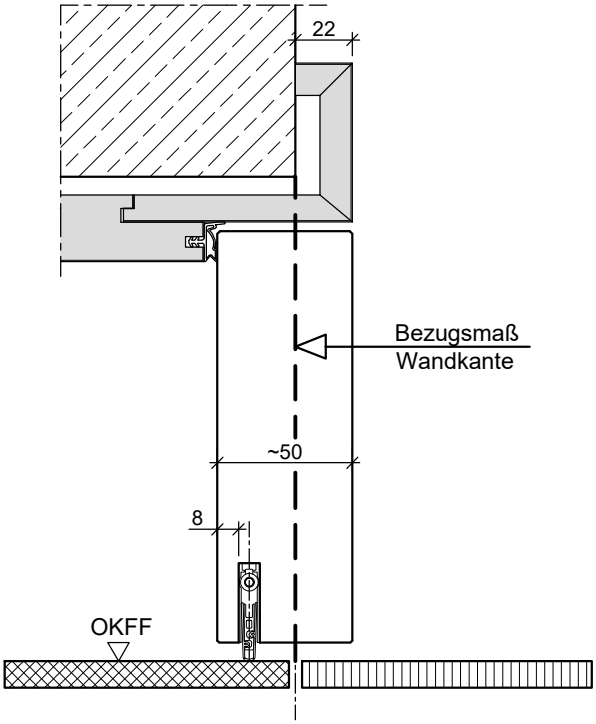

HW50-stumpf in Holzumfassungszarge

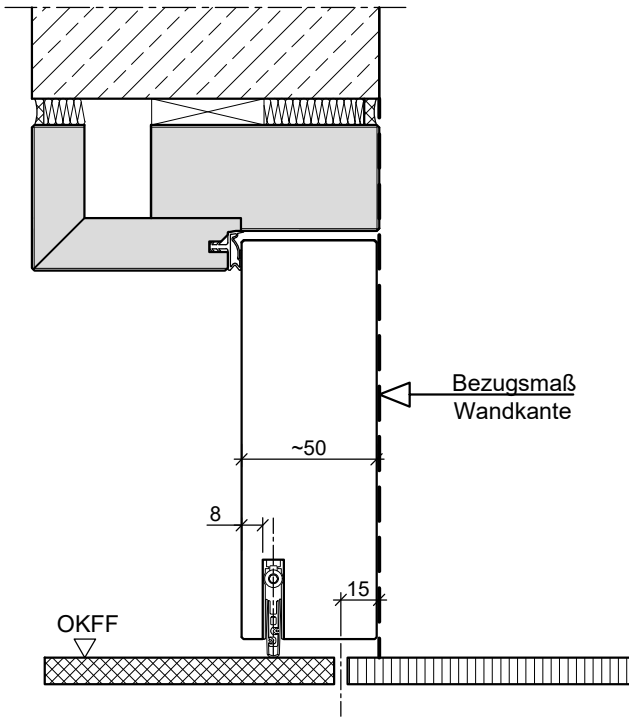

HW50-stumpf in Holzblockzarge

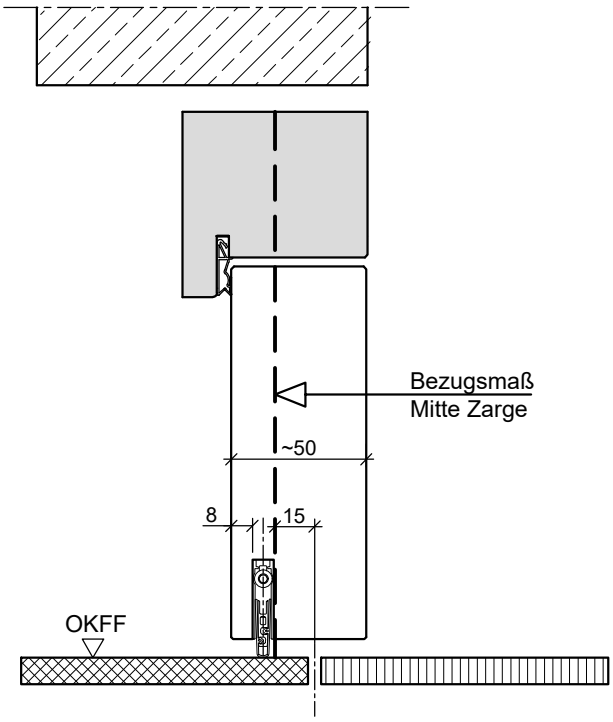

HW50-stumpf in Stockzarge

Technische Änderungen und Irrtümer vorbehalten!

Türstärke 50 mm

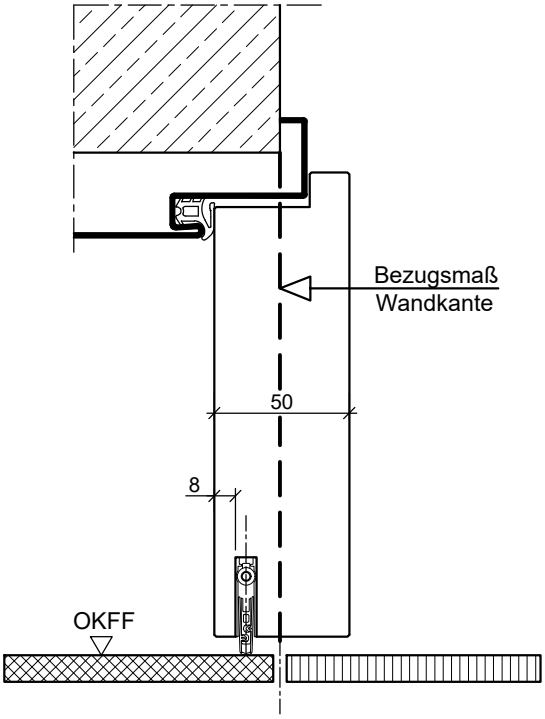

HW50-gefälzt Stahlzarge

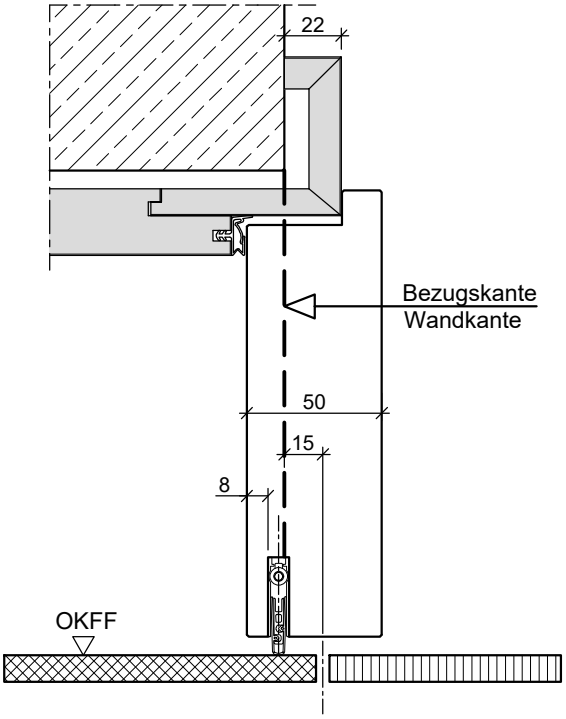

HW50-gefälzt in Holzumfassungszarge

© WESTAG Saterland GmbH • www.westag-saterland.de

Technische Änderungen und Irrtümer vorbehalten!

Türstärke 50 mm

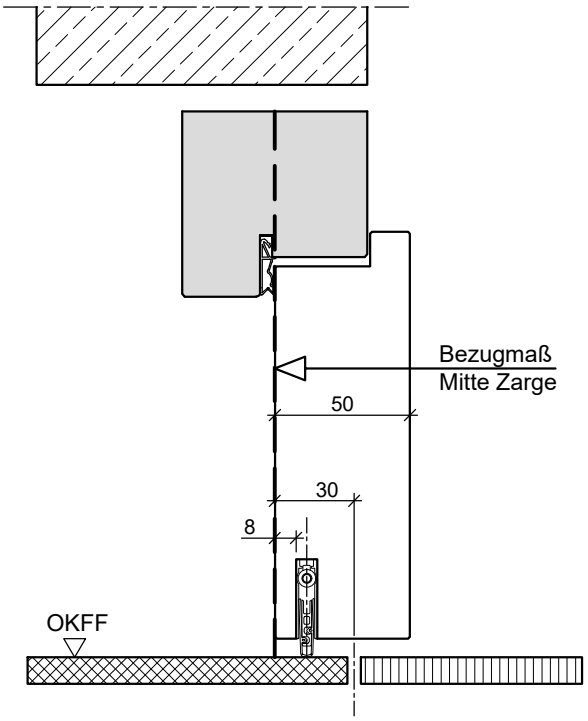

HW50-gefälzt in Stockzarge

© WESTAG Saterland GmbH • www.westag-saterland.de

Technische Änderungen und Irrtümer vorbehalten!